STOBD - SB11101130 - CONECTOR RESORTE
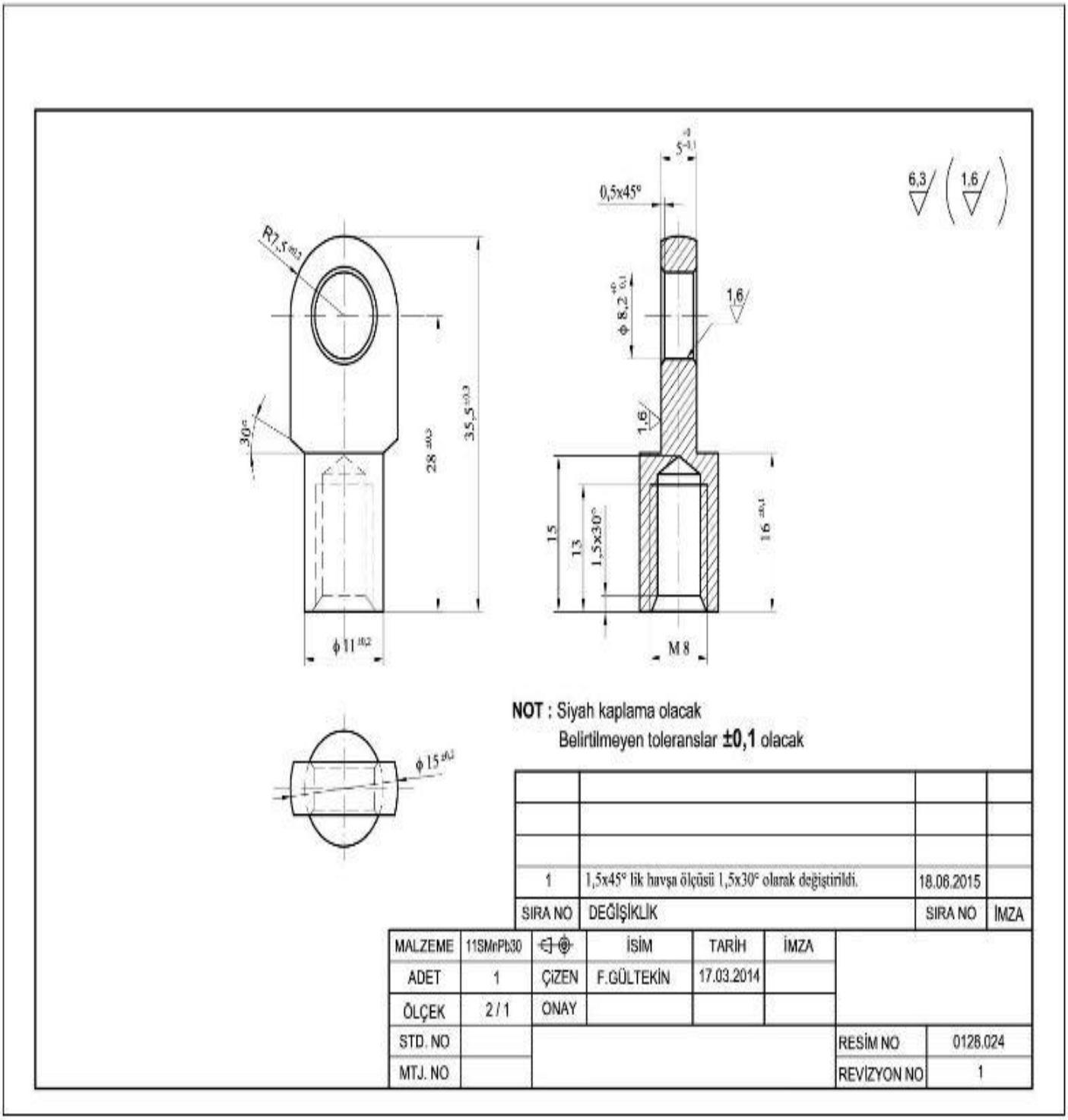
Amortiguadores de Porton