STOBD - SB11101060 - CONECTOR RESORTE
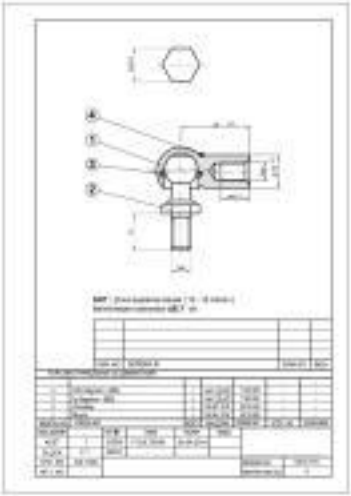
Amortiguadores de Porton