STOBD - SB11101020 - CONECTOR RESORTE
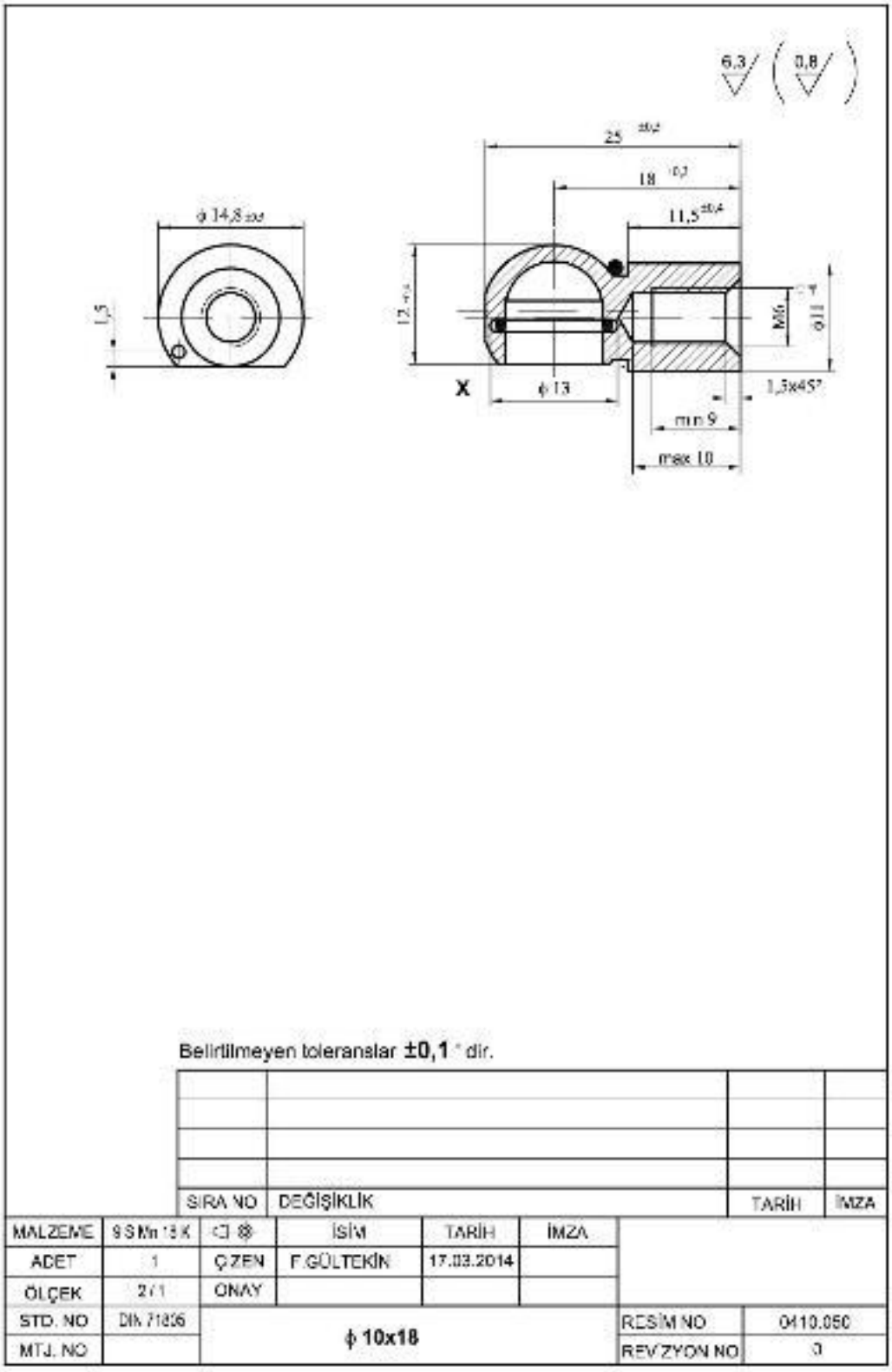
Amortiguadores de Porton